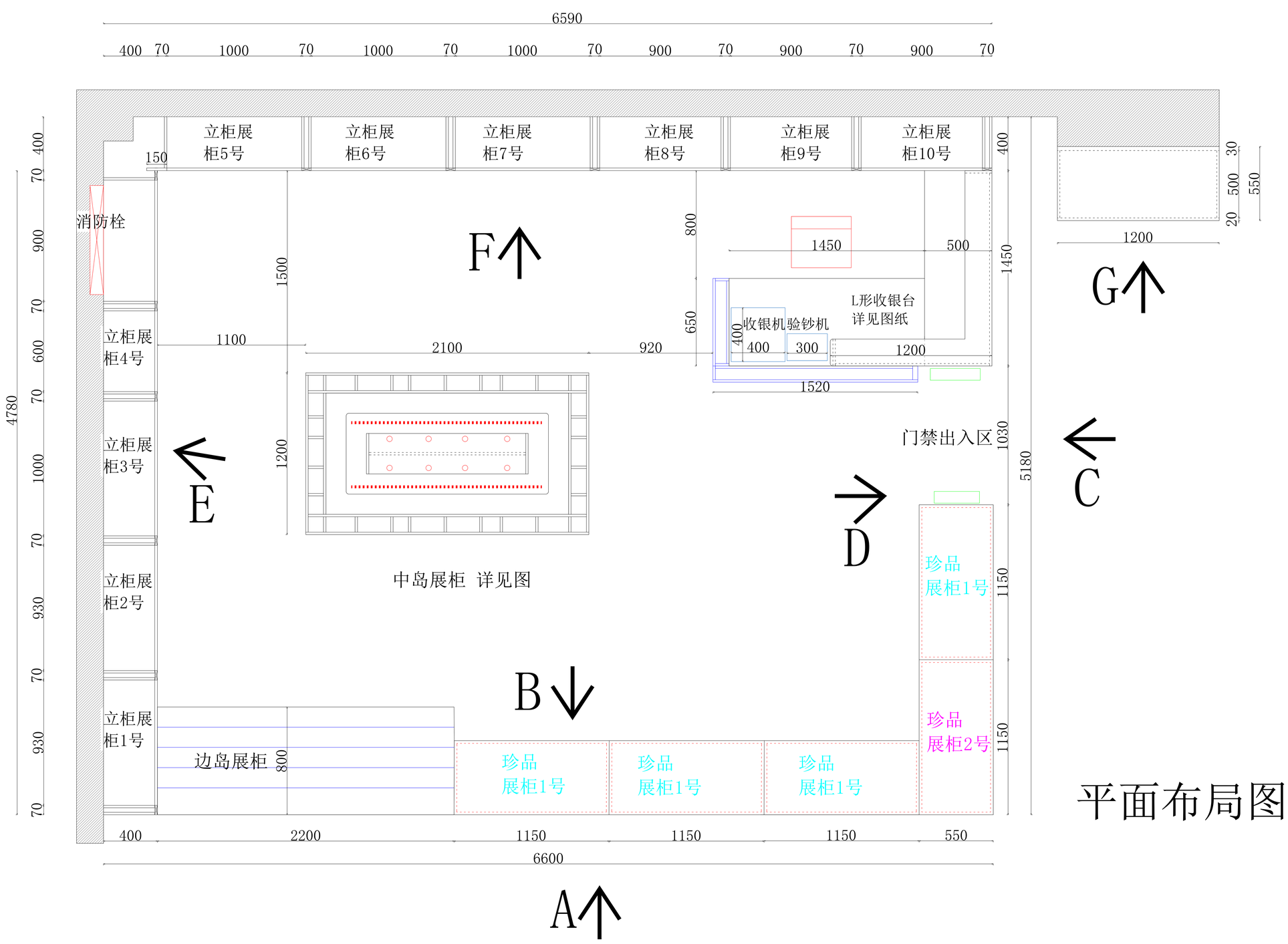

平面布局图

业 主 OWNER

建筑师 ARCHITECT

顾 问 CONSULTATION

工 程 名 称
ENGINEERING

图 名 NAME

设 计 号 PROJECT NO.	
设 计 DESIGNER	
制 图 CHART	
校 对 CHECKED BY	
审 核 EXAMINED BY	
图 号 DRAWING NO.	
比 例 SCALE	
版 号 Revision No.	
日 期 DATE	

(盖章有效)
CAPTION OF DRAWING

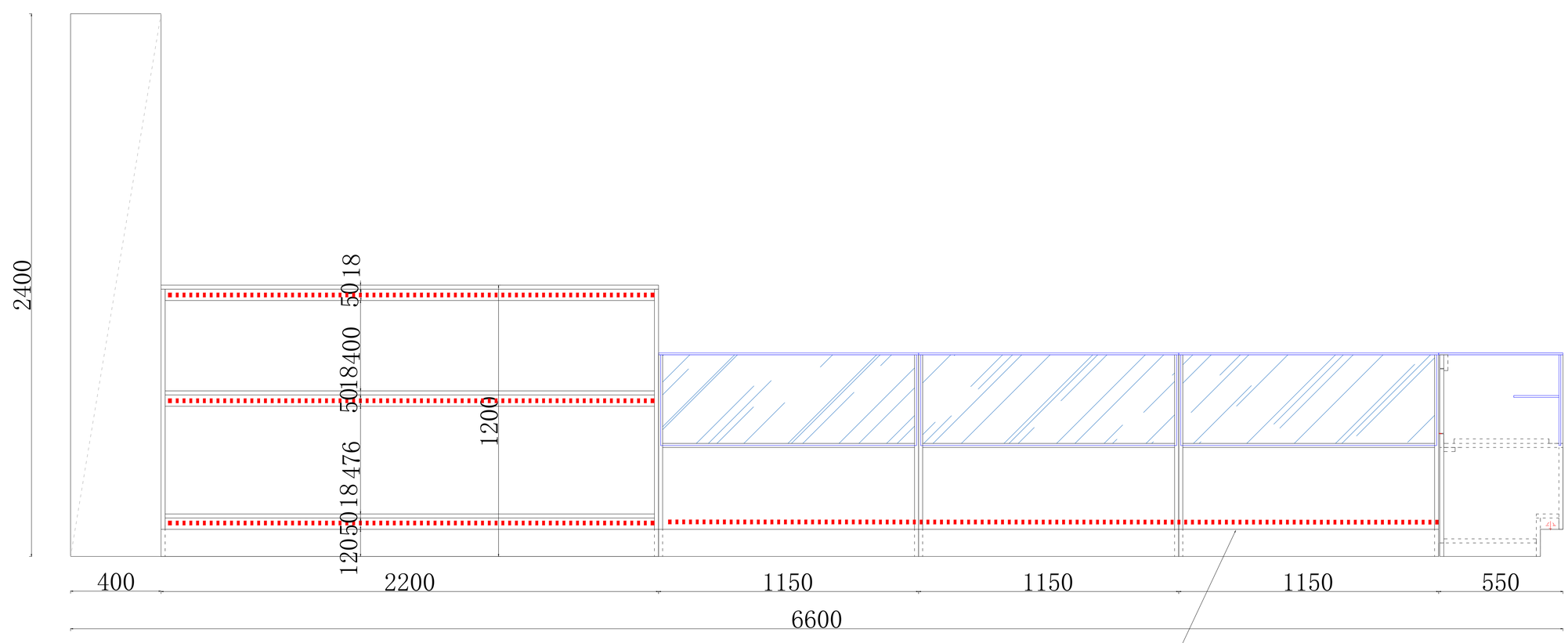

A

业 主 OWNER	
建筑师 ARCHITECT	
顾 问 CONSULTATION	
工 程 名 称 ENGINEERING	
图 名 NAME	
设 计 号 PROJECT NO.	
设 计 DESIGNER	
制 图 CHART	
校 对 CHECKED BY	
审 核 EXAMINED BY	
图 号 DRAWING NO.	
比 例 SCALE	
版 号 Revision No.	
日 期 DATE	

(盖章有效)
CAPTION OF DRAWING

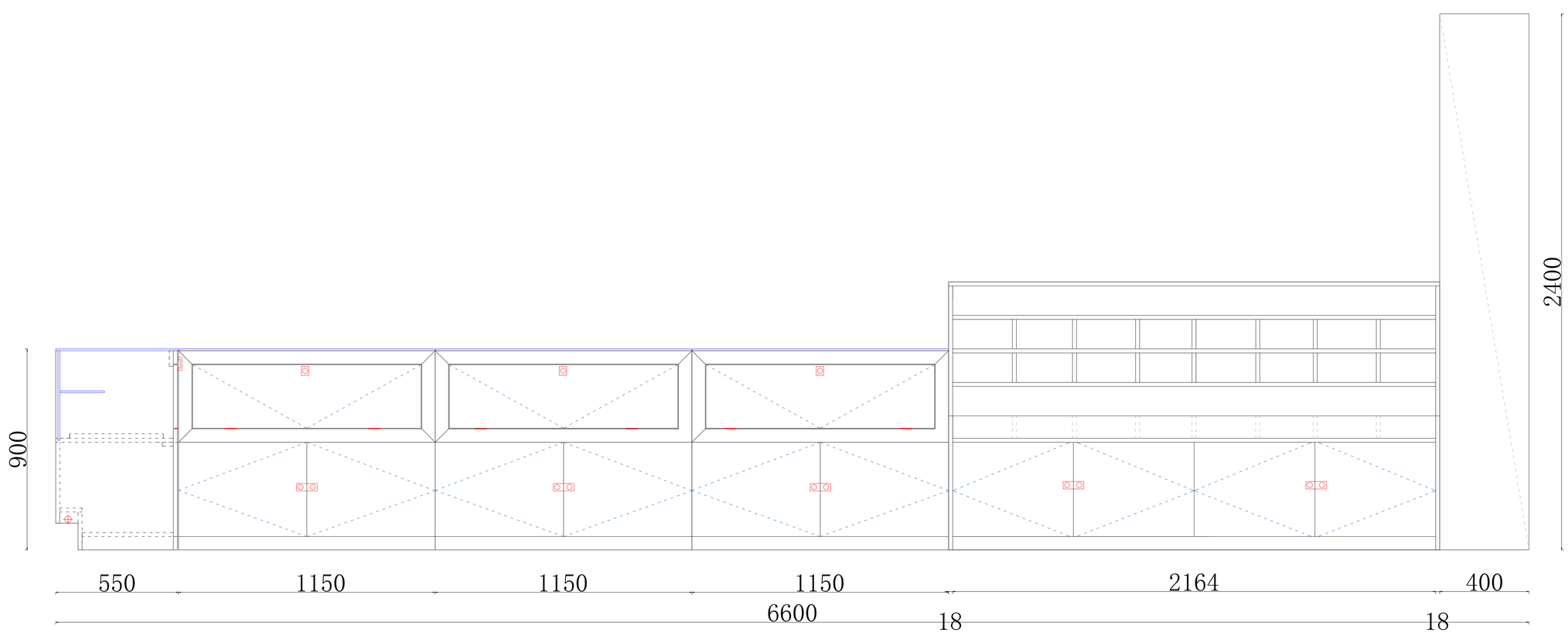

B

业 主 OWNER

建筑师 ARCHITECT

顾 问 CONSULTATION

工 程 名 称
ENGINEERING

图 名 NAME

设 计 号 PROJECT NO.	
设 计 DESIGNER	
制 图 CHART	
校 对 CHECKED BY	
审 核 EXAMINED BY	
图 号 DRAWING NO.	
比 例 SCALE	
版 号 Revision No.	
日 期 DATE	

(盖章有效)
CAPTION OF DRAWING

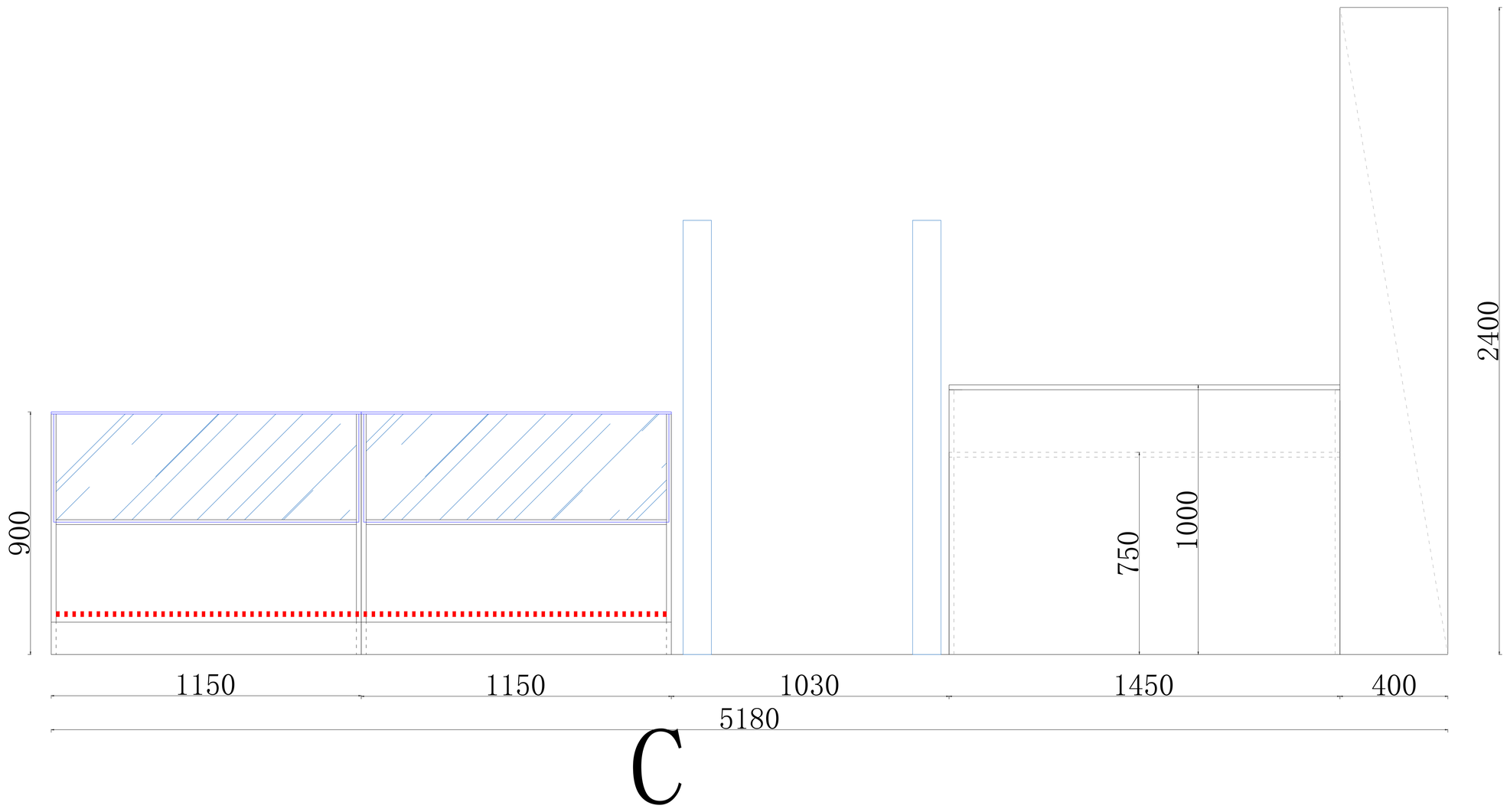

业 主 OWNER

建筑师 ARCHITECT

顾 问 CONSULTATION

工 程 名 称
ENGINEERING

图 名 NAME

设 计 号 PROJECT NO.	
设 计 DESIGNER	
制 图 CHART	
校 对 CHECKED BY	
审 核 EXAMINED BY	
图 号 DRAWING NO.	
比 例 SCALE	
版 号 Revision No.	
日 期 DATE	

(盖章有效)
CAPTION OF DRAWING

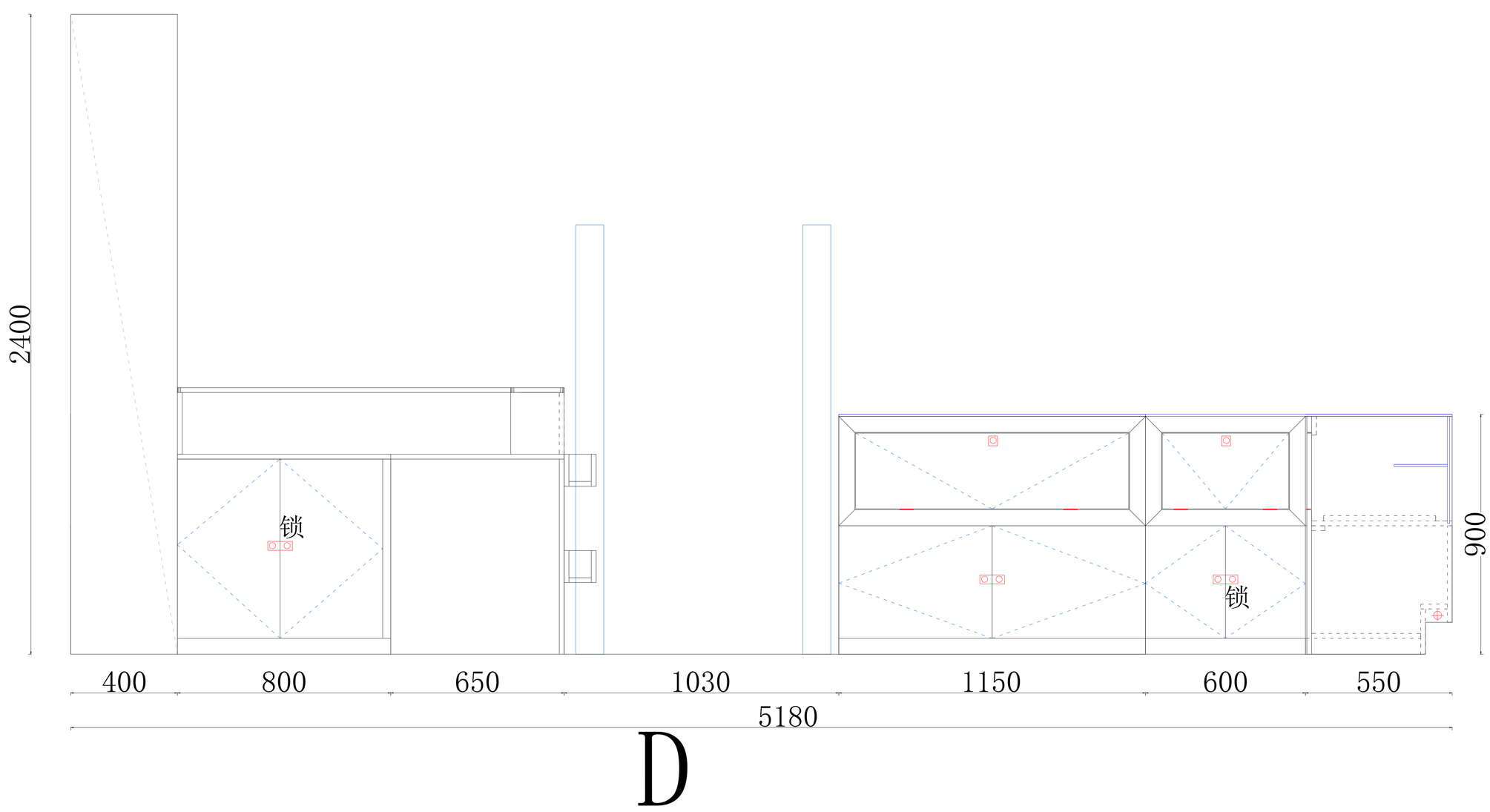

业 主 OWNER	
建筑师 ARCHITECT	
顾 问 CONSULTATION	
工 程 名 称 ENGINEERING	
图 名 NAME	
设 计 号 PROJECT NO.	
设 计 DESIGNER	
制 图 CHART	
校 对 CHECKED BY	
审 核 EXAMINED BY	
图 号 DRAWING NO.	
比 例 SCALE	
版 号 Revision No.	
日 期 DATE	

(盖章有效)
CAPTION OF DRAWING

红色虚线T5灯管

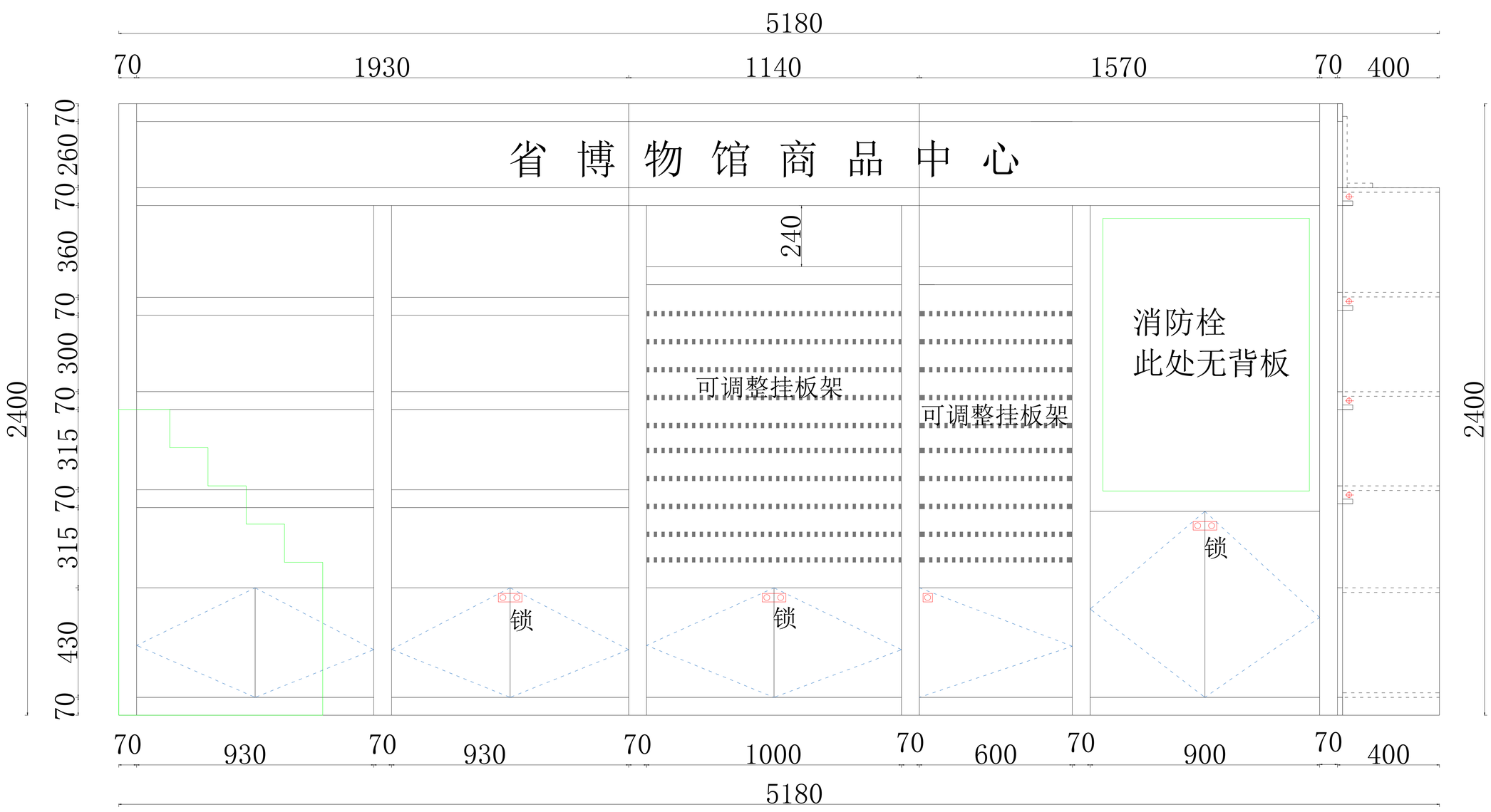

E

业 主 OWNER	
建筑师 ARCHITECT	
顾 问 CONSULTATION	
工 程 名 称 ENGINEERING	
图 名 NAME	
设 计 号 PROJECT NO.	
设 计 DESIGNER	
制 图 CHART	
校 对 CHECKED BY	
审 核 EXAMINED BY	
图 号 DRAWING NO.	
比 例 SCALE	
版 号 Revision No.	
日 期 DATE	

(盖章有效)
CAPTION OF DRAWING

红色虚线T5灯管

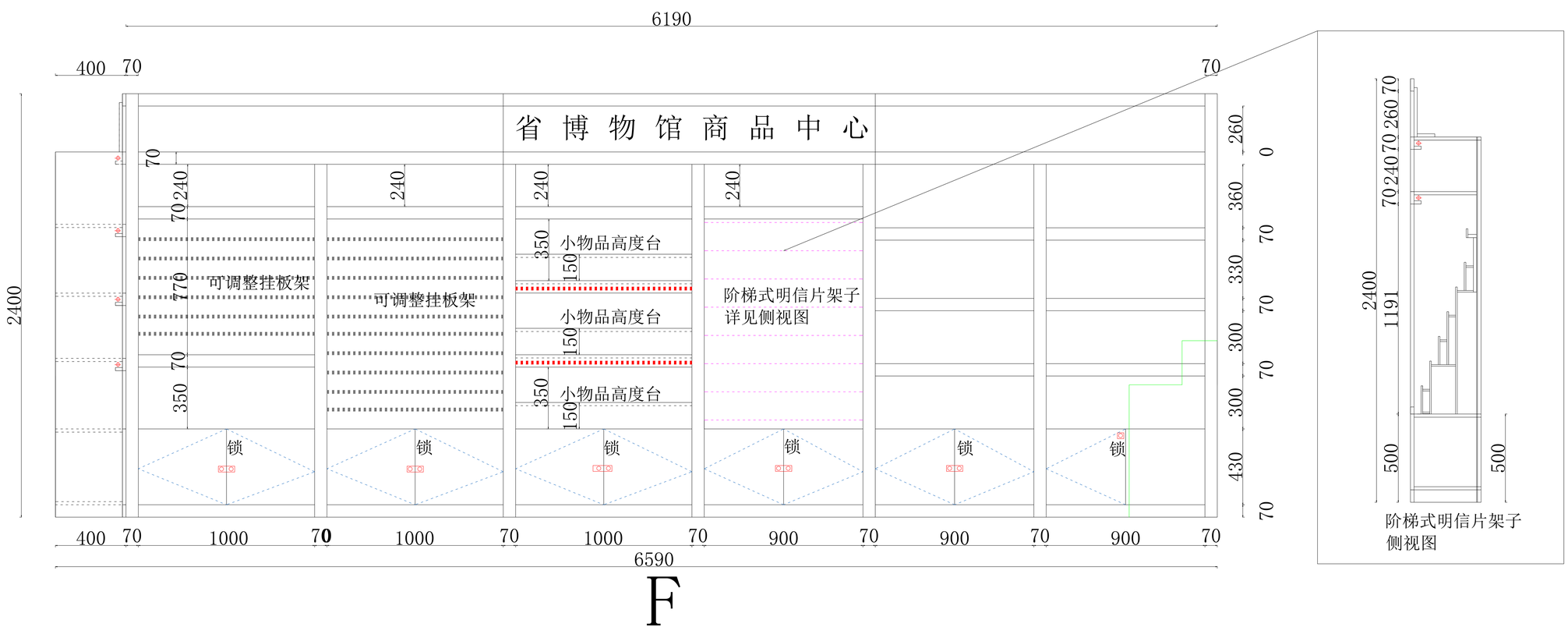

业 主 OWNER

建筑师 ARCHITECT

顾 问 CONSULTATION

工 程 名 称
ENGINEERING

图 名 NAME

设 计 号 PROJECT NO.	
设 计 DESIGNER	
制 图 CHART	
校 对 CHECKED BY	
审 核 EXAMINED BY	
图 号 DRAWING NO.	
比 例 SCALE	
版 号 Revision No.	
日 期 DATE	

(盖章有效)
CAPTION OF DRAWING

Autodesk

G 明信片盖章处

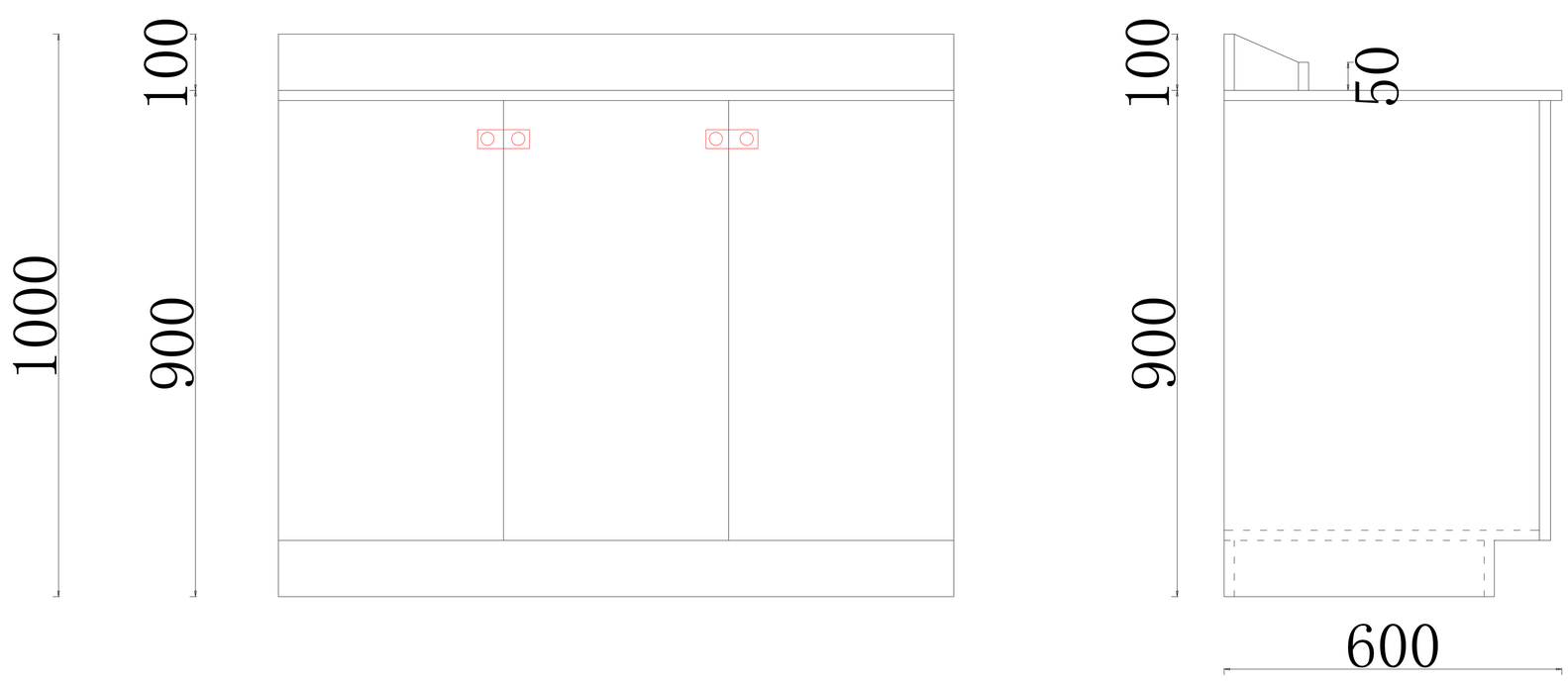

业 主 OWNER	
建筑师 ARCHITECT	
顾 问 CONSULTATION	
工 程 名 称 ENGINEERING	
图 名 NAME	
设 计 号 PROJECT NO.	
设 计 DESIGNER	
制 图 CHART	
校 对 CHECKED BY	
审 核 EXAMINED BY	
图 号 DRAWING NO.	
比 例 SCALE	
版 号 Revision No.	
日 期 DATE	

(盖章有效)
CAPTION OF DRAWING

Autodesk

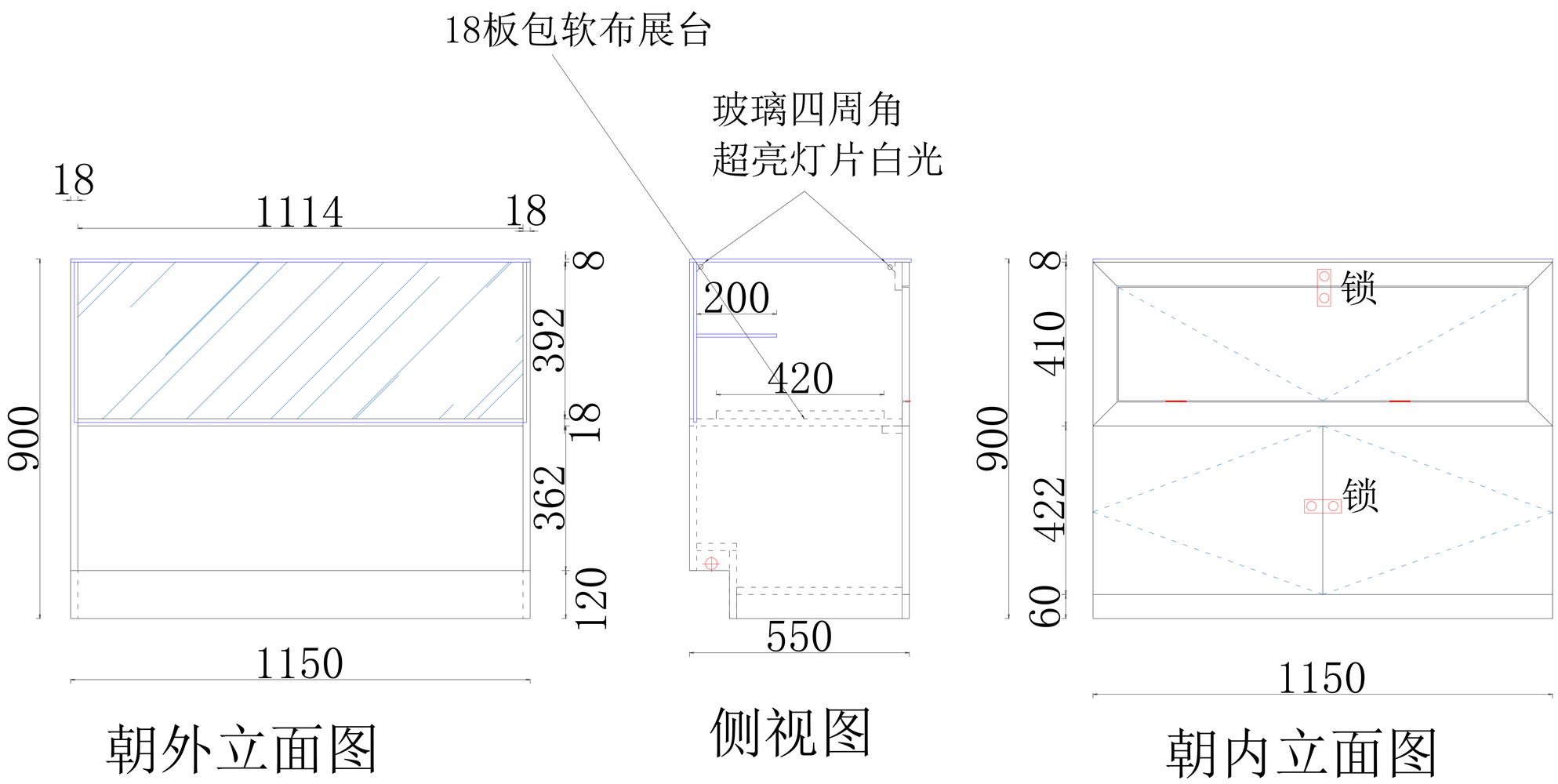

珍品展柜1号节点图　此柜做4个

业　主 OWNER	
建筑师 ARCHITECT	
顾　问 CONSULTATION	
工　程　名　称 ENGINEERING	
图 名 NAME	
设 计 号 PROJECT NO.	
设　计 DESIGNER	
制　图 CHART	
校　对 CHECKED BY	
审　核 EXAMINED BY	
图　号 DRAWING NO.	
比　例 SCALE	
版　号 Revision No.	
日　期 DATE	

(盖章有效)
CAPTION OF DRAWING

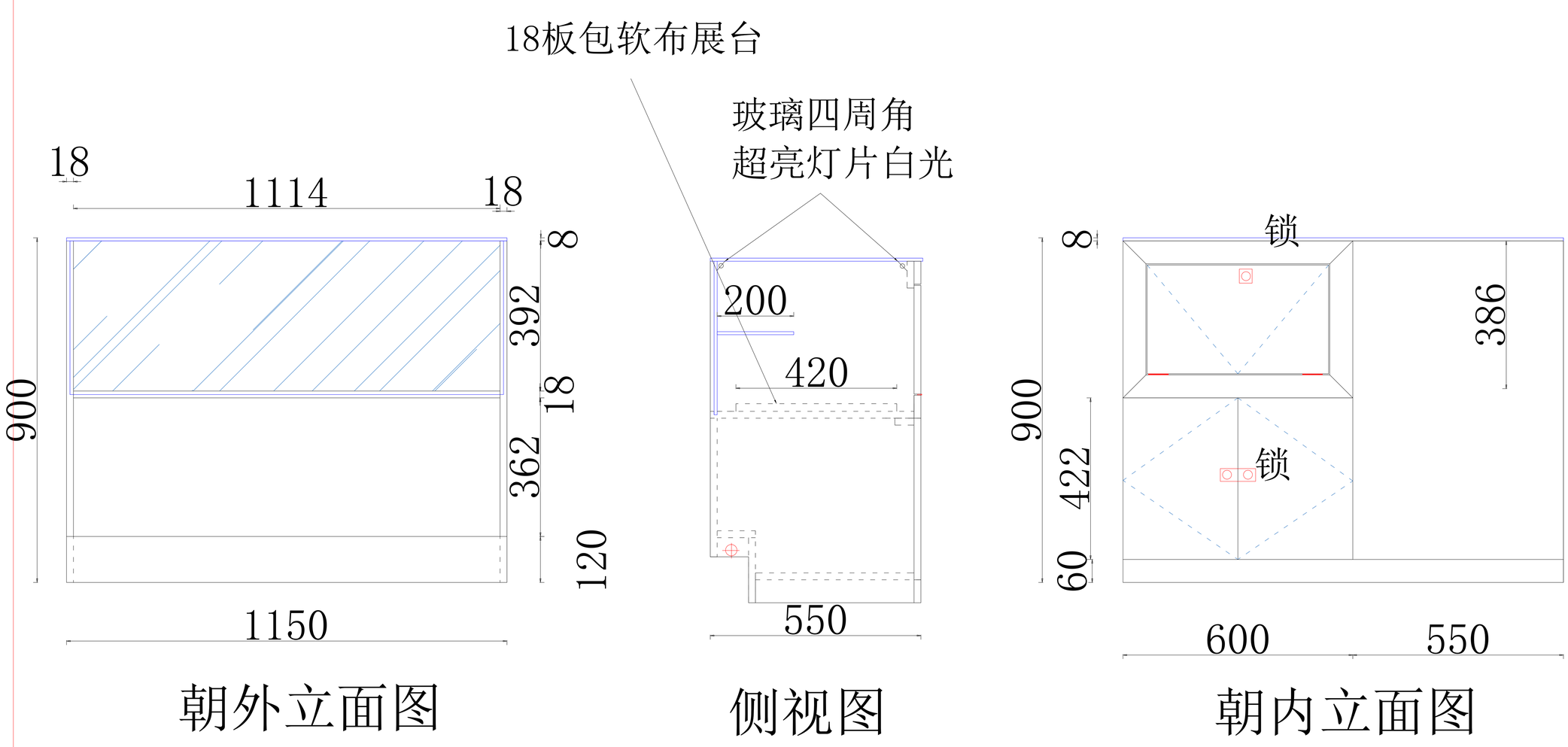

珍品展柜2号节点图　此柜做1个

业　主 OWNER	
建筑师 ARCHITECT	
顾　问 CONSULTATION	
工　程　名　称 ENGINEERING	
图 名 NAME	
设 计 号 PROJECT NO.	
设　计 DESIGNER	
制　图 CHART	
校　对 CHECKED BY	
审　核 EXAMINED BY	
图　号 DRAWING NO.	
比　例 SCALE	
版　号 Revision No.	
日　期 DATE	

(盖章有效)
CAPTION OF DRAWING

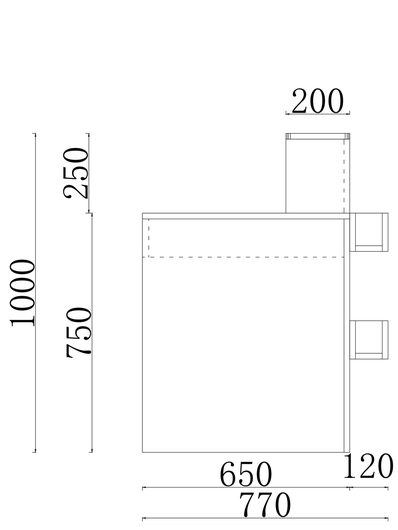

收银台侧视图

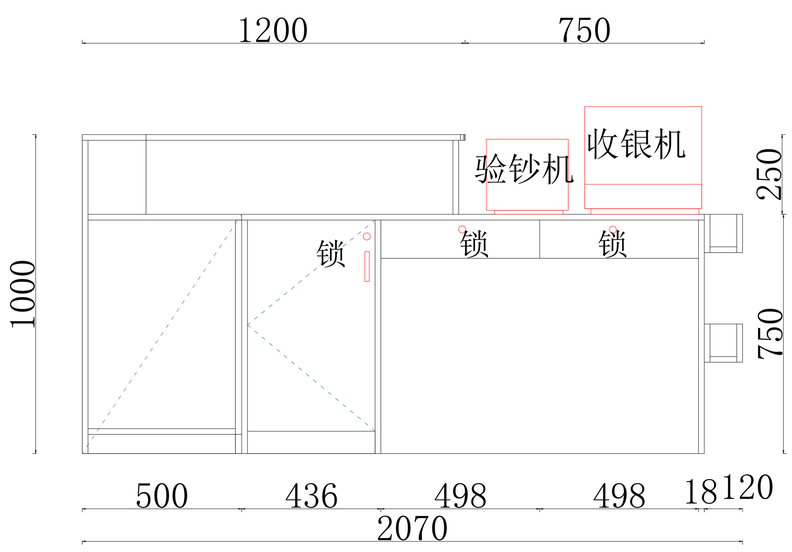

收银台内立面

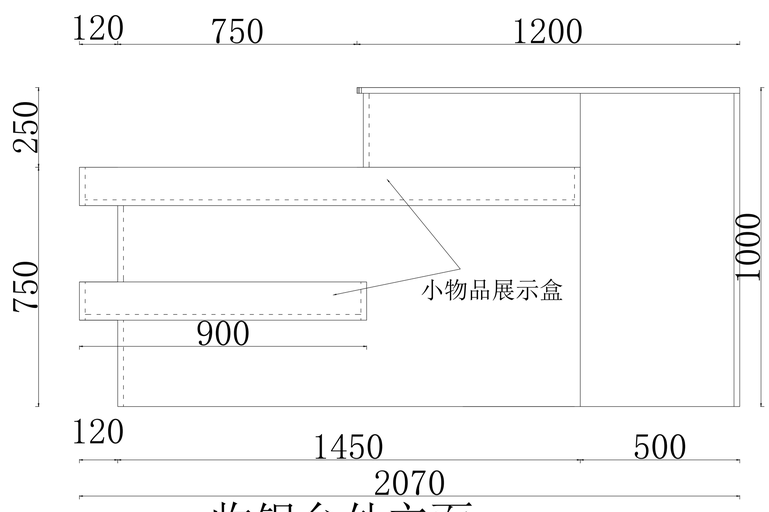

收银台外立面

业 主 OWNER

建筑师 ARCHITECT

顾 问 CONSULTATION

工 程 名 称
ENGINEERING

图 名 NAME

设 计 号 PROJECT NO.	
设 计 DESIGNER	
制 图 CHART	
校 对 CHECKED BY	
审 核 EXAMINED BY	
图 号 DRAWING NO.	
比 例 SCALE	
版 号 Revision No.	
日 期 DATE	

(盖章有效)
CAPTION OF DRAWING

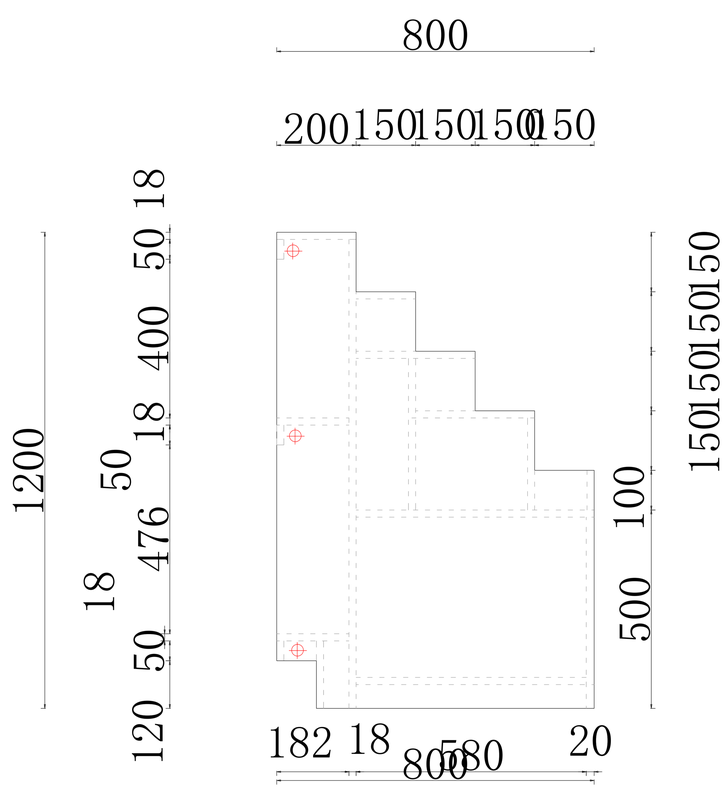

边岛展柜侧视图

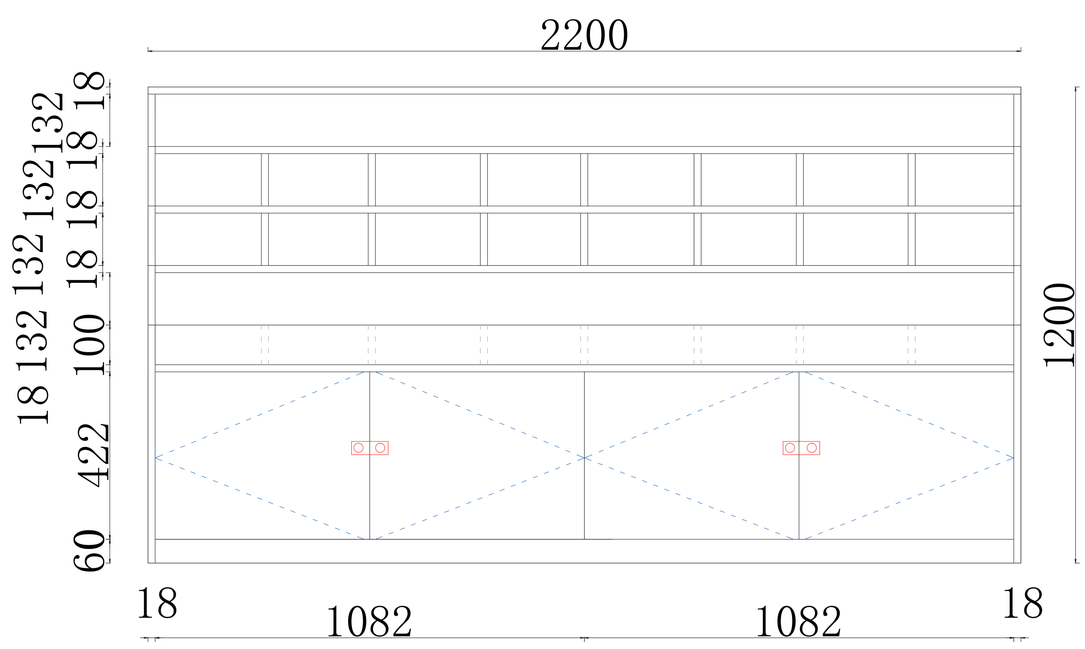

边岛展柜正立面图

业 主 OWNER	
建筑师 ARCHITECT	
顾 问 CONSULTATION	
工 程 名 称 ENGINEERING	
图 名 NAME	
设 计 号 PROJECT NO.	
设 计 DESIGNER	
制 图 CHART	
校 对 CHECKED BY	
审 核 EXAMINED BY	
图 号 DRAWING NO.	
比 例 SCALE	
版 号 Revision No.	
日 期 DATE	

(盖章有效)
CAPTION OF DRAWING

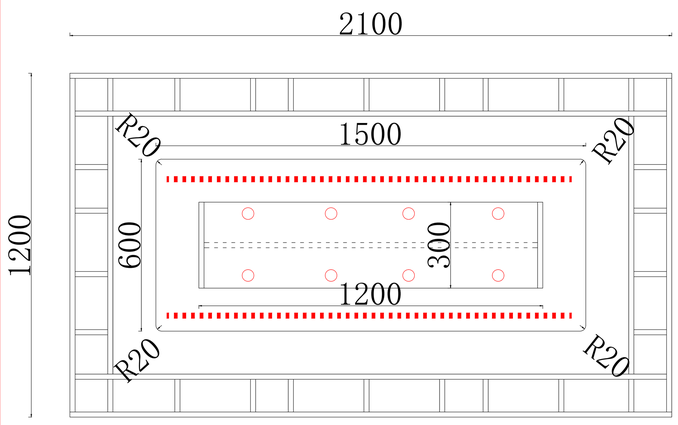

中岛展柜 详见图

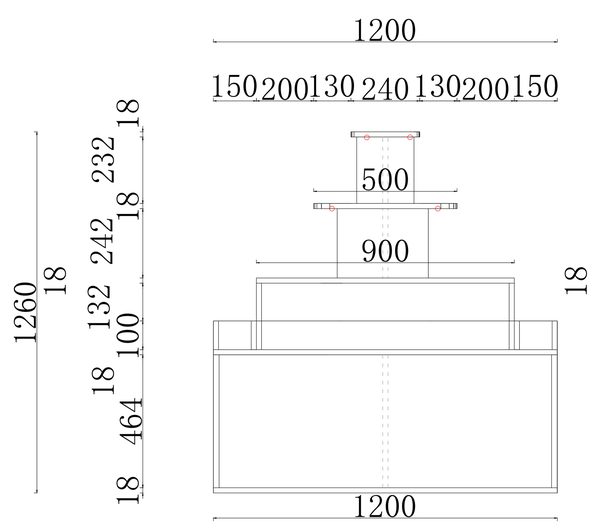

中岛展柜侧面图

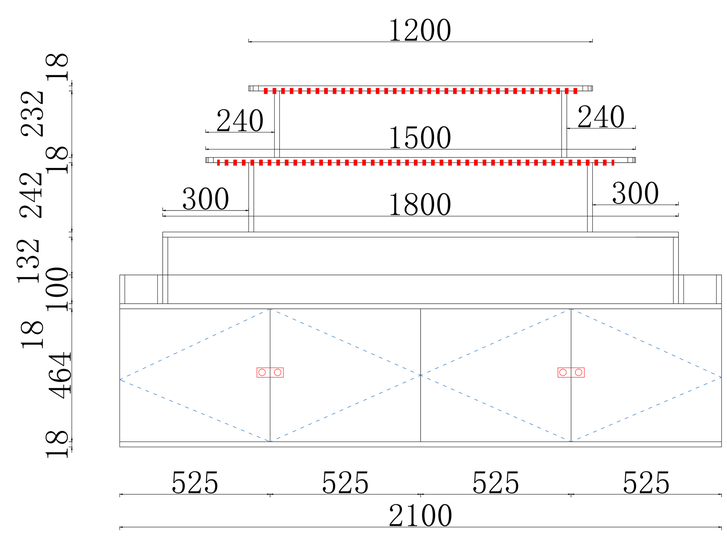

业 主 OWNER	
建筑师 ARCHITECT	
顾 问 CONSULTATION	
工 程 名 称 ENGINEERING	
图 名 NAME	
设 计 号 PROJECT NO.	
设 计 DESIGNER	
制 图 CHART	
校 对 CHECKED BY	
审 核 EXAMINED BY	
图 号 DRAWING NO.	
比 例 SCALE	
版 号 Revision No.	
日 期 DATE	

(盖章有效)
CAPTION OF DRAWING