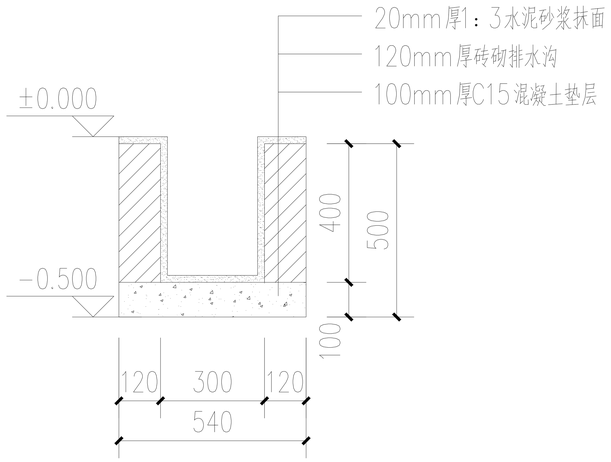

排水沟剖面图 1:20

注：排水沟总长：75m

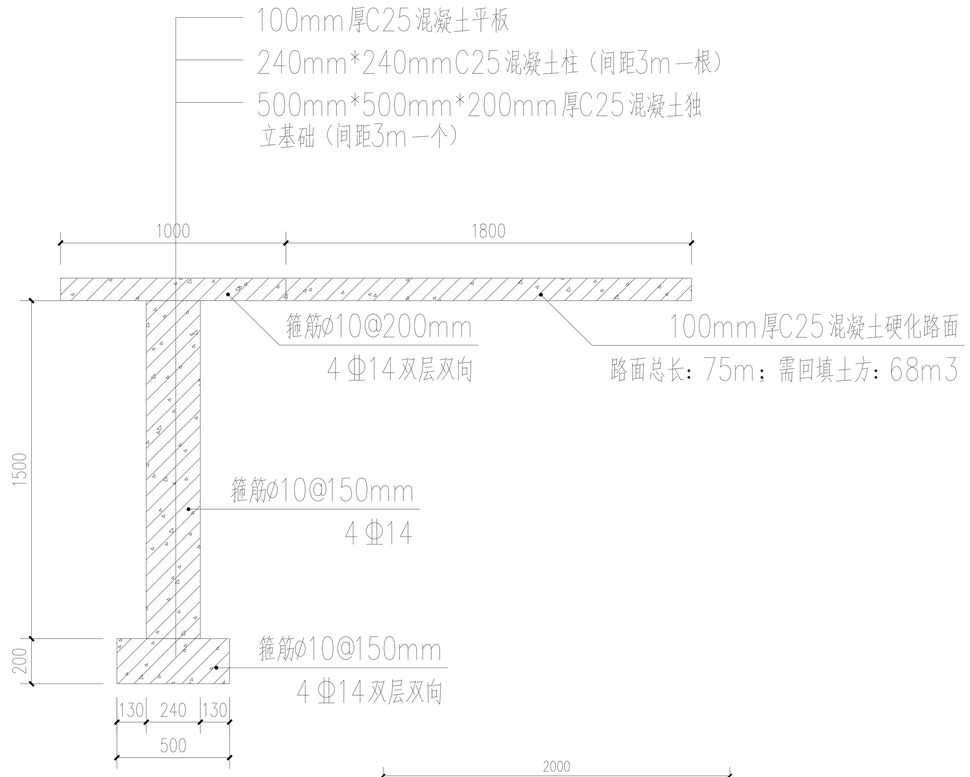

洗衣台剖面图 1:20

注：洗衣台总长：70m

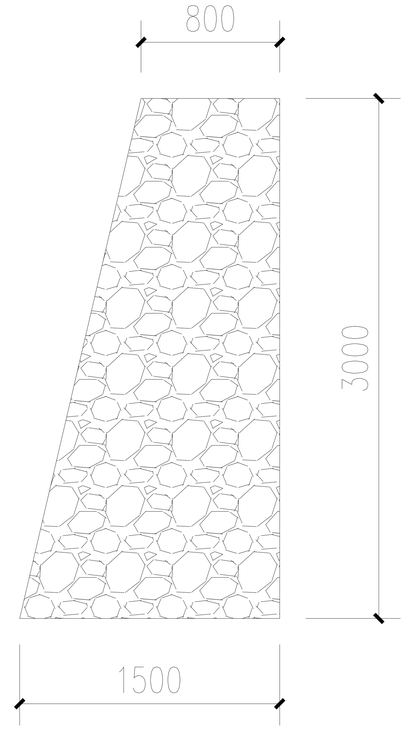

毛石挡土墙剖面图 1:20

注：毛石挡土墙总长：110m

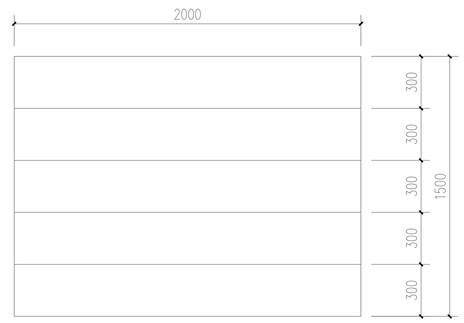

砖砌台阶平面图 1:20

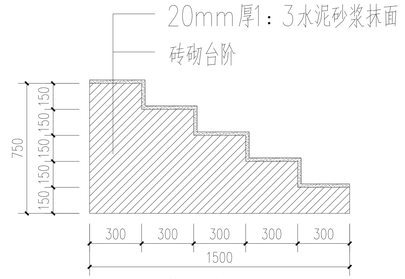

砖砌台阶剖面图 1:20

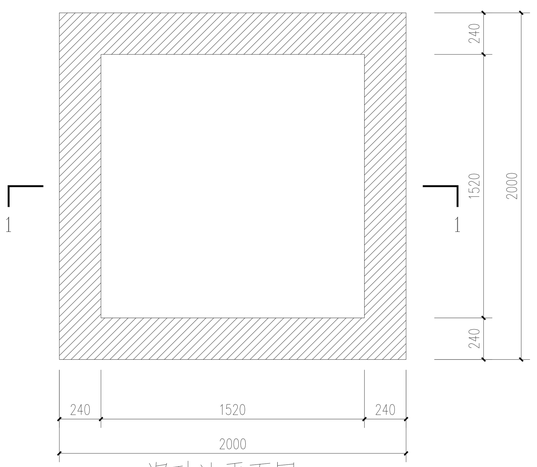

沉砂池平面图 1:20

注：沉砂池共计3座

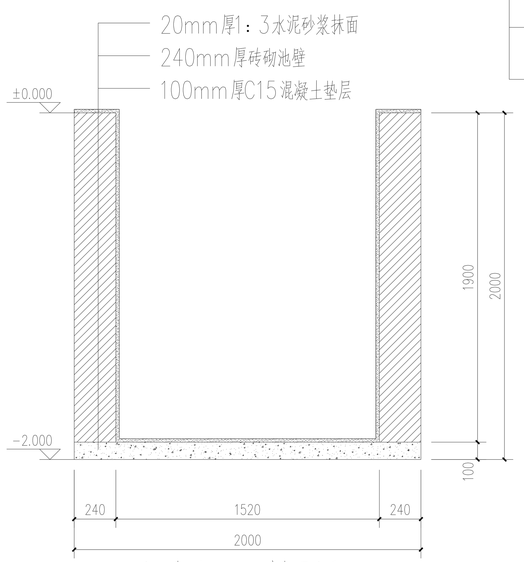

沉砂池1-1剖面图 1:20

注：沉砂池共计3座

其他说明：

1、抽水泵抽水、抽进水：6个台班
2、挖池塘挖淤泥、流砂：1350m3
3、淤泥、流砂挖机转运：1350m3
4、砍挖片植灌木和绿篱、杂草：约90m2
5、砍伐树木：约15棵
6、埋DN300混凝土管（埋深：1.2m）：4m
7、路面切缝：8m
8、破除及恢复硬化（150mm厚）：1.8m2
9、新建石材栏杆：135m

工程名称	大冶市金山店镇锡山村土桥夏湾池塘改造工程